для размещения заказа - info@arno-tools.ru

Обработка торцевых канавок - Kontra

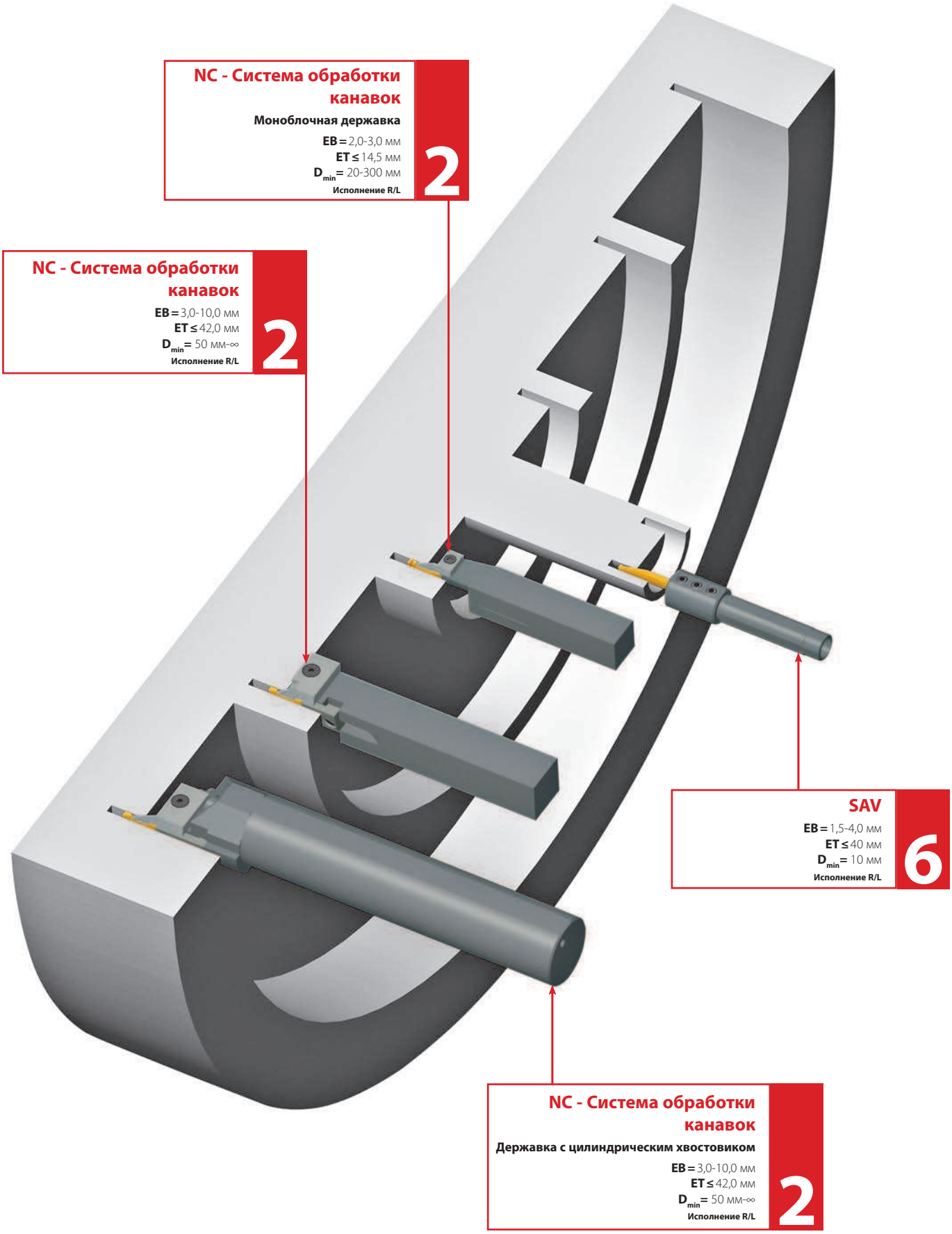

info@arno-tools.ru
www.arno-tools.ru