Обработка внутренних канавок

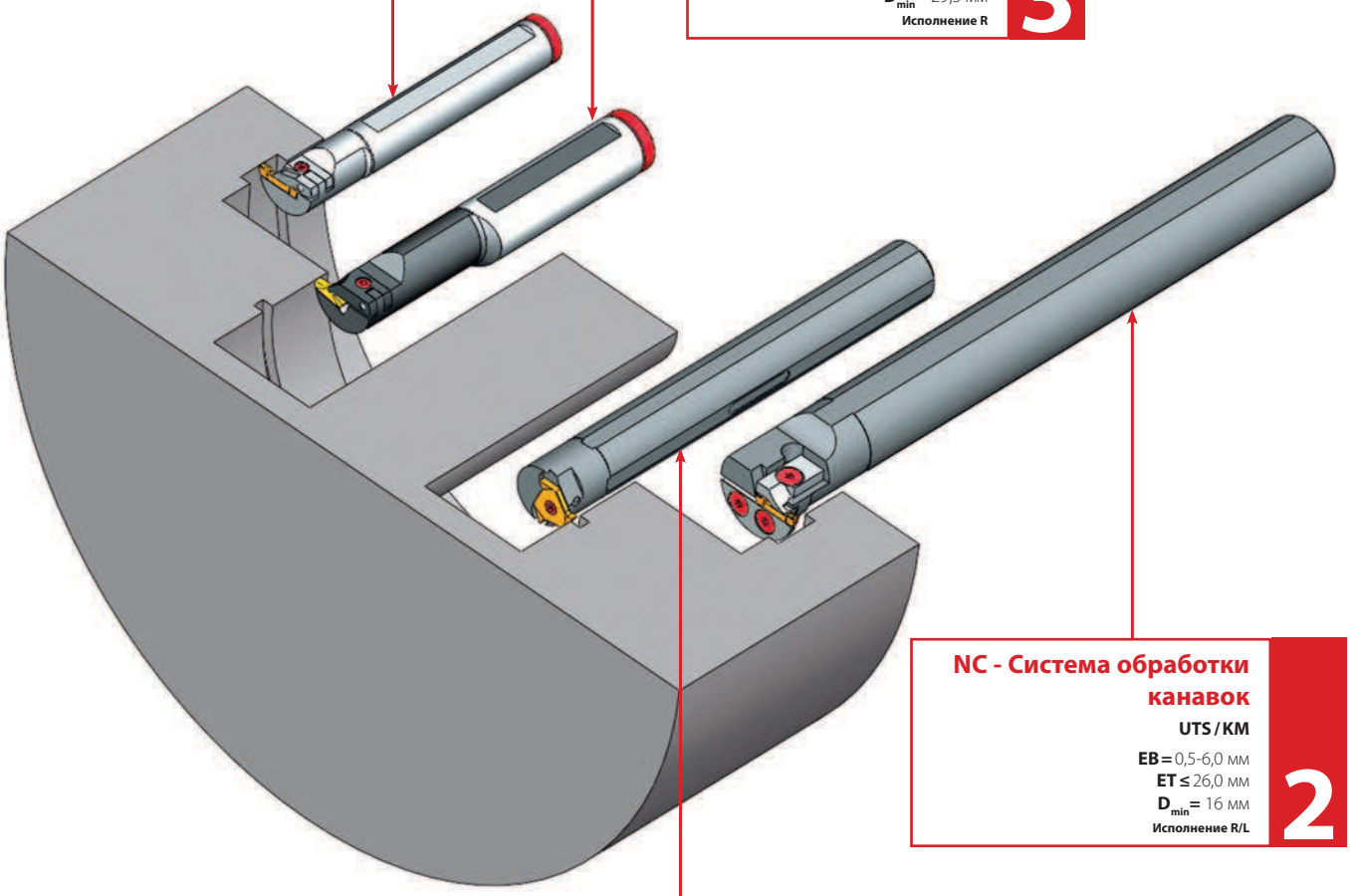

info@arno-tools.ru
www.arno-tools.ru