Обзор номенклатуры

Система обработки внутренних канавок - AMS ARNO®-Mini-System

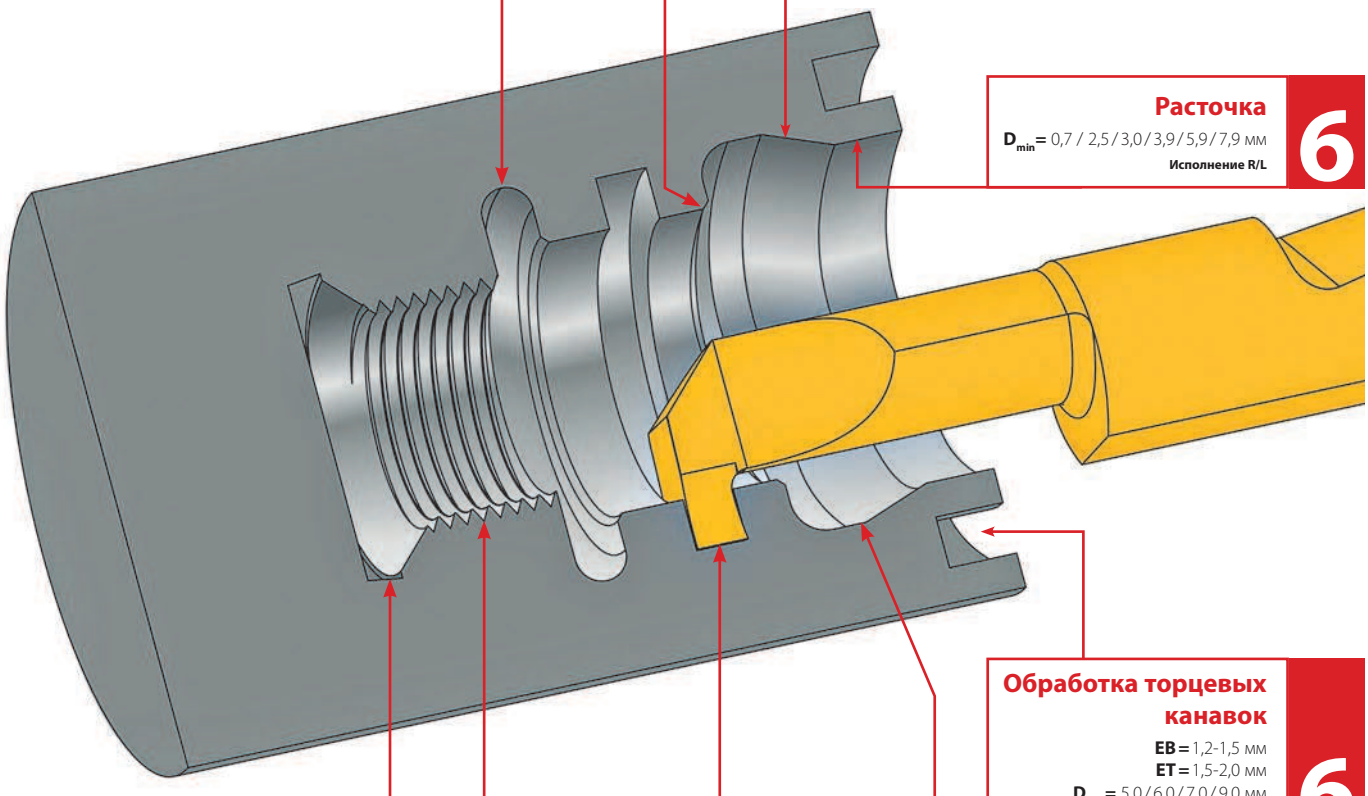

Обработка радиусных канавок
R = 0,5-0,75 мм
D_{min} = 3,9 / 5,9 мм
Исполнение R/L
6

Обработка фасок
D_{min} = 2,5 / 3,0 / 3,9 / 5,9 мм
Исполнение R/L
6

Обратнонаправленное точение
D_{min} = 3,9 / 5,9 мм
Исполнение R/L
6

Расточка
D_{min} = 0,7 / 2,5 / 3,0 / 3,9 / 5,9 / 7,9 мм
Исполнение R/L
6

Обработка торцевых канавок
EB = 1,2-1,5 мм
ET = 1,5-2,0 мм
D_{min} = 5,0 / 6,0 / 7,0 / 9,0 мм
Исполнение R/L
6

Обработка канавок и фасок
D_{min} = 5,0 / 5,9 мм
Исполнение R/L
6

Обработка канавок
EB = 0,8-1,8 мм
ET = 0,6-2,5 мм
D_{min} = 2,5 / 3,0 / 3,9 / 5,9 / 7,9 мм
Исполнение R/L
6

Обработка внутренней резьбы
D_{min} = 3,0 / 4,0 / 5,0 / 6,0 мм
Метрическая полного и неполного профиля
Исполнение R/L
6

Копировальное точение
D_{min} = 1,5 / 2,5 / 3,0 / 3,9 / 4,0 / 5,0 / 5,9 / 6,0 / 8,0 мм
Исполнение R/L
6

info@arno-tools.ru
www.arno-tools.ru