Система обработки внутренних канавок - SIM

Обработка радиусных канавок
R = 0,4-2,0 мм
D_{min} = 9,7 / 11,7 / 13,7 / 15,7 мм
Исполнение R/L

Обработка канавок под стопорные кольца DIN 471/472
EB = 0,73-1,69 мм
D_{min} = 9,7 / 11,7 / 13,7 / 15,7 мм
Исполнение R/L

Обратнонаправленное точение
D_{min} = 9,7 / 11,7 / 13,7 / 15,7 мм
Исполнение R/L

Обработка резьбы
D_{min} = 6,7 / 8,0 / 8,2 / 8,7 / 10,7 / 13,7 / 15,7 мм
Метрическая/трубная Witworth/Трапециедальная
Исполнение R/L

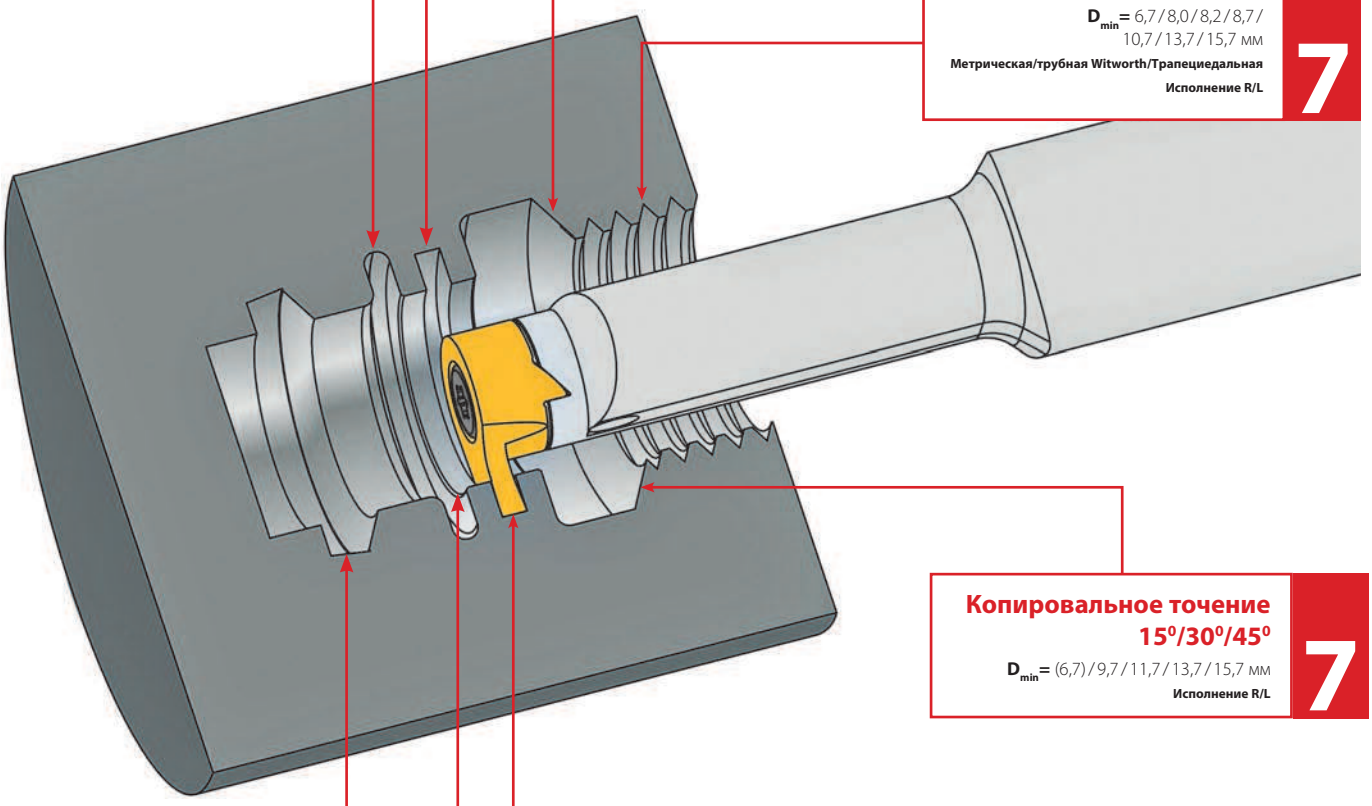

Копировальное точение 15⁰/30⁰/45⁰
D_{min} = (6,7) / 9,7 / 11,7 / 13,7 / 15,7 мм
Исполнение R/L

Обработка канавок и фасок
D_{min} = 9,7 / 11,7 / 13,7 / 15,7 мм
Исполнение R/L

Обработка фасок 45⁰
D_{min} = 6,7 / 9,7 / 11,7 / 13,7 / 15,7 мм
Исполнение R/L

Обработка канавок
EB = 0,5-4,0 мм
ET = 1,0-4,5 мм
D_{min} = 6,7 / 7,7 / 7,8 / 9,7 / 11,7 / 13,7 / 15,7 мм
Исполнение R/L

info@arno-tools.ru
www.arno-tools.ru