для размещения заказа - info@arno-tools.ru

Моноблочный держатель SA с ACS — **1**
EB = 3,0 мм
ET ≤ 33,0 мм
Исполнение R/L

Тип крепления — **8**
VDI
Исполнение R/L

SA - Модули с ACS — **1**
EB = 3,0-4,0 мм
ET ≤ 52,5 мм
Исполнение R/L

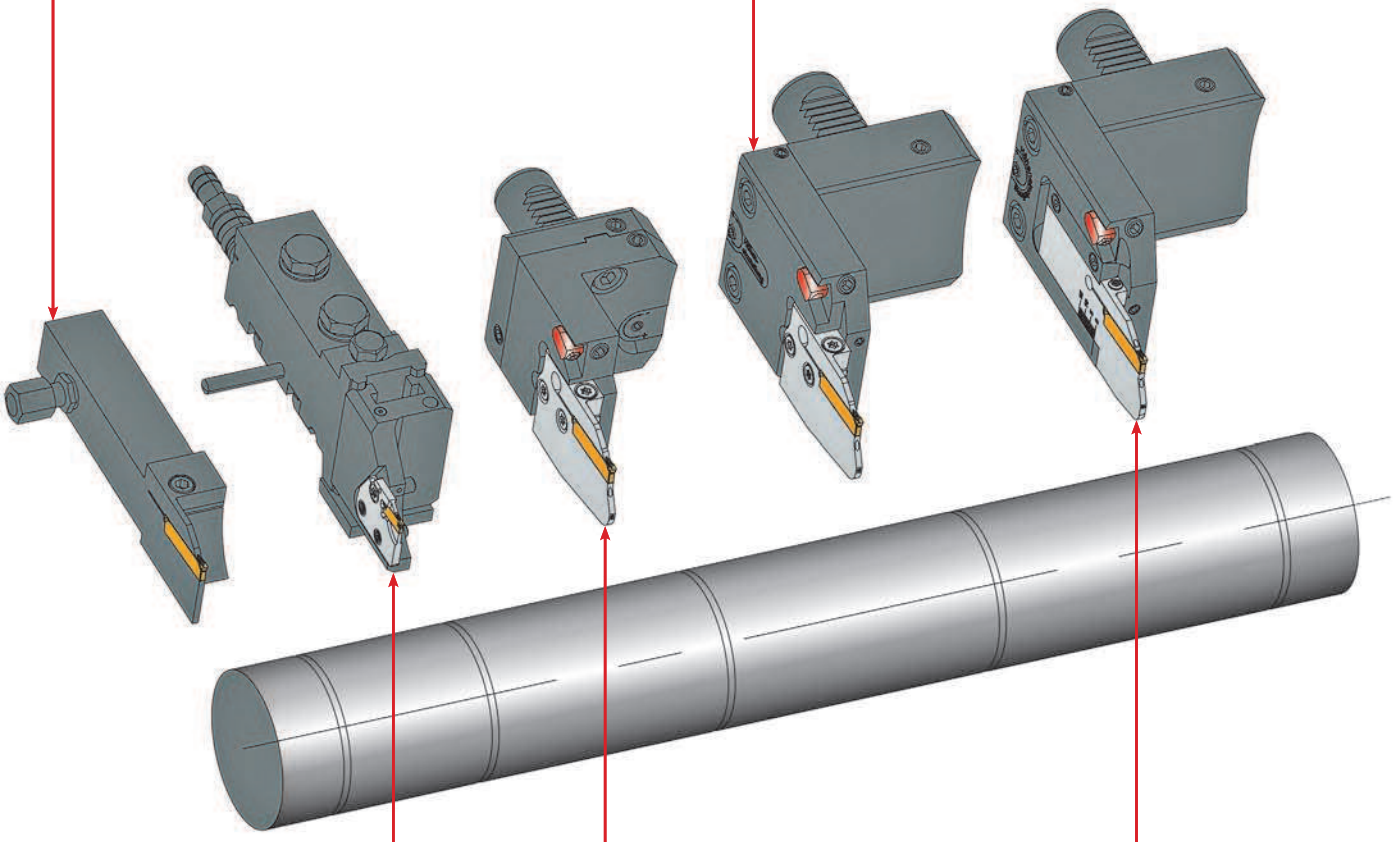

SA - Модули MSA-IN — **1**
Доступно по запросу
Нейтральное исполнение

Тип крепления — **8**
VDI ...
Исполнение R/L

SA - Модули с ACS — **1**
EB = 3,0-4,0 мм
ET ≤ 52,5 мм
Исполнение R/L

Тип крепления — **8**
VDI
Исполнение R/L

Отрезные лезвия для VDI - держателя с ACS — **1**
EB = 3,0 мм
ET ≤ 32,5 мм
Исполнение R/L

info@arno-tools.ru
www.arno-tools.ru